PARETE

LYNN 9W 3000K — ART. A9-652.30

Apparecchio da parete biemissione completo di sorgente a led con flusso luminoso di 360lm.Realizzato in alluminio verniciato a polvere epossipoliestere stabilizzata ai raggi UV, l'apparecchio è dotato di driver da 500mA integrato e di lenti concentriche.Il grado di protezione contro la penetrazione di polvere, corpi solidi e liquidi è IP44.

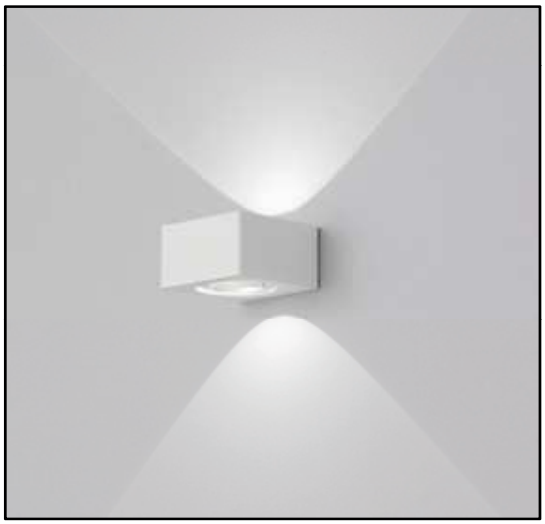

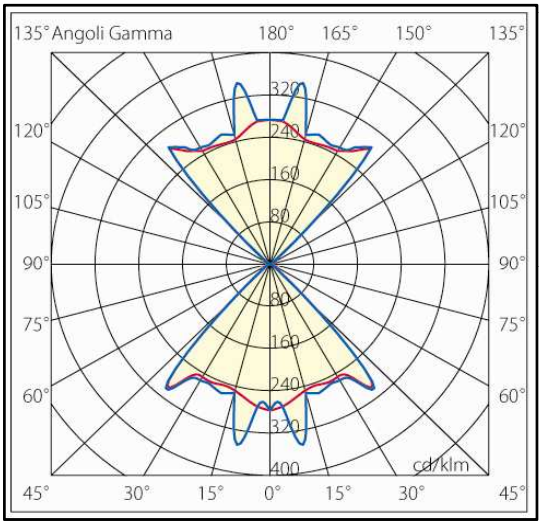

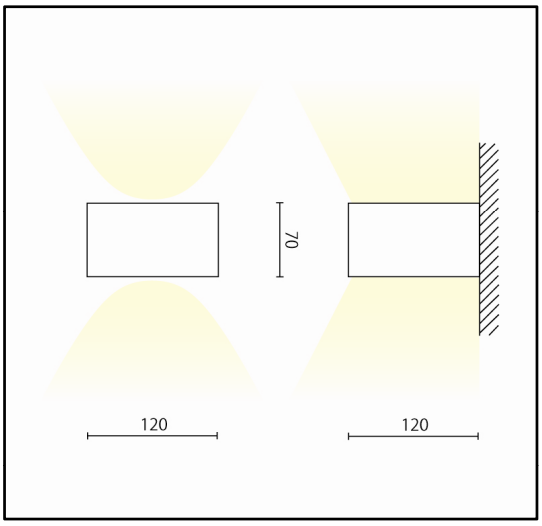

Specifiche apparecchio

Alimentazione	220-240V 50Hz
Driver	500mA
Classe di isolamento	CL I
Grado di protezione	IP44
Glow wire	650°c
Resistenza agli urti	IK03
Conformità alle norme	EN60598-2-1
	EN62471:2008, EN60825-1

Specifiche sorgente luminosa

Tipo	LED
Modello	
CRI	>80
Temp. Colore	3000 K
Flusso typ.	360lm
Potenza typ.	8W
Efficienza energetica	A

Colori

08	Bianco satinato

Accessori

ott-15

Riservata la facoltà di apportare modifiche senza alcun preavviso

BIFFI Luce srl - V.le delle Industrie, 14/16 - Busnago (MB) - 20874 Tel.039-6095574 - Fax.039-6095576
www.aqlus.com - aqlus@aqlus.it